ประกาศองค์การบริหารส่วนตำบลบางยาง
เรื่อง ประกาศใช้ข้อบัญญัติการติดตั้งบ่อดักไขมันบำบัดน้ำเสียในอาคาร พ.ศ. ๒๕๖๖

ด้วยสภาองค์การบริหารส่วนตำบลบางยาง อำเภอกระทุ่มแบน จังหวัดสมุทรสาคร มีมติให้ความเห็นชอบร่างข้อบัญญัติองค์การบริหารส่วนตำบลบางยาง เรื่อง การติดตั้งบ่อดักไขมันบำบัดน้ำเสียในอาคาร พ.ศ.๒๕๖๖ ในการประชุมสภาองค์การบริหารส่วนตำบลบางยาง สมัยประชุมสามัญ สมัยที่ ๔ ครั้งที่ ๑/๒๕๖๖ เมื่อวันจันทร์ที่ ๒๕ ธันวาคม ๒๕๖๖ และนายอำเภอกระทุ่มแบน เห็นชอบให้ องค์การบริหารส่วนตำบลบางยาง ประกาศใช้ข้อบัญญัติองค์การบริหารส่วนตำบลบางยาง เรื่อง การติดตั้งบ่อดักไขมันบำบัดน้ำเสียในอาคาร พ.ศ. ๒๕๖๖ แล้วนั้น

อาศัยอำนาจตามมาตรา ๗๑ แห่งพระราชบัญญัติสภาตำบลและองค์การบริหารส่วนตำบล พ.ศ.๒๕๓๗ แก้ไขเพิ่มเติมถึง (ฉบับที่๗) พ.ศ. ๒๕๖๒ ประกอบมาตรา ๒๐ (๓) แห่งพระราชบัญญัติการสาธารณสุข พ.ศ. ๒๕๓๕ ที่แก้ไขเพิ่มเติม (ฉบับที่ ๓) พ.ศ.๒๕๖๐ องค์การบริหารส่วนตำบลบางยาง จึงประกาศใช้ข้อบัญญัติองค์การบริหารส่วนตำบลบางยาง เรื่อง การติดตั้งบ่อดักไขมันบำบัดน้ำเสียในอาคาร พ.ศ. ๒๕๖๖ ทั้งนี้ให้ใช้ในเขตองค์การบริหารส่วนตำบลบางยาง เพื่อถือปฏิบัติและเผยแพร่ประชาสัมพันธ์ให้ประชาชนทราบโดยทั่วกัน และสามารถขอดูได้ ณ ที่ทำการองค์การบริหารส่วนตำบลบางยาง ได้ทุกวัน เวลาราชการ หรือทางเว็บไซต์ องค์การบริหารส่วนตำบลบางยาง http://www.bangyang.go.th

ประกาศ ณ วันที่ ๑๙ มิถุนายน พ.ศ. ๒๕๖๗

(นายพิษณุ สำรวยรื่น)
นายกองค์การบริหารส่วนตำบลบางยาง

ข้อบัญญัติองค์การบริหารส่วนตำบลบางยาง
เรื่อง การติดตั้งบ่อดักไขมันบำบัดน้ำเสียในอาคาร พ.ศ. ๒๕๖๖

ของ

องค์การบริหารส่วนตำบลบางยาง
ตำบลบางยาง อำเภอกระทุ่มแบน จังหวัดสมุทรสาคร

บันทึกหลักการและเหตุผล
ประกอบร่างข้อบัญญัติองค์การบริหารส่วนตำบลบางยาง
เรื่อง การติดตั้งบ่อดักไขมันบำบัดน้ำเสียในอาคาร พ.ศ. ๒๕๖๖

.....

หลักการ

รัฐบาลมีนโยบายในการจัดการด้านสิ่งแวดล้อม โดยการเร่งรัดการควบคุมมลพิษจากน้ำเสีย ซึ่งให้ความสำคัญกับการจัดการระบบบำบัดน้ำเสียในครัวเรือนและชุมชน และเป็นการช่วยลดปริมาณน้ำเสียและเป็นการปรับปรุงคุณภาพน้ำให้ดีขึ้น โดยการจัดการระบบน้ำเสียในอาคารเป็นการแก้ไขปัญหาที่ต้นทางและเป็นส่วนหนึ่งของการแก้ไขปัญหาคุณภาพของน้ำ ประกอบกับพระราชบัญญัติกำหนด แผนและขั้นตอนการกระจายอำนาจให้แก่องค์กรปกครองส่วนท้องถิ่น พ.ศ. ๒๕๔๒ แก้ไขเพิ่มเติมถึง (ฉบับที่ ๒) พ.ศ. ๒๕๔๙ กำหนดให้องค์กรปกครองส่วนท้องถิ่นมีหน้าที่เป็นหน่วยงานหลักในการกำจัดขยะมูลฝอย สิ่งปฏิกูลและน้ำเสีย และกรมส่งเสริมการปกครองส่วนท้องถิ่น แจ้งให้องค์กรปกครองส่วนท้องถิ่นดำเนินการเกี่ยวกับการบำบัดน้ำเสียในอาคารและครัวเรือนเพื่อบังคับใช้กับผู้ที่จะปลูกสร้างอาคาร

เหตุผล

เพื่อให้การดำเนินการเกี่ยวกับการติดตั้งบ่อดักไขมันเพื่อบำบัดน้ำเสียในอาคารมีความเหมาะสมกับสภาพการณ์ในปัจจุบัน เป็นการป้องกันรักษาสภาพสิ่งแวดล้อมและเป็นการช่วยลดปริมาณน้ำเสีย ตลอดจนเป็นการปรับปรุงคุณภาพน้ำให้ดีขึ้น องค์การบริหารส่วนตำบลบางยาง จึงอาศัยอำนาจตามความในมาตรา ๗๑ แห่งพระราชบัญญัติสภาตำบลและองค์การบริหารส่วนตำบล พ.ศ. ๒๕๓๗ และที่แก้ไขเพิ่มเติมถึง (ฉบับที่ ๗) พ.ศ. ๒๕๖๒ ประกอบมาตรา ๑๘ มาตรา ๒๐(๓) แห่งพระราชบัญญัติการสาธารณสุข พ.ศ. ๒๕๓๕ และที่แก้ไขเพิ่มเติมถึง (ฉบับที่ ๓) พ.ศ.๒๕๖๐" เพื่อตราข้อบัญญัติองค์การบริหารส่วนตำบลบางยาง เรื่อง การติดตั้งบ่อดักไขมันบำบัดน้ำเสียในอาคาร พ.ศ.๒๕๖๖ และบังคับใช้ในเขตพื้นที่องค์การบริหารส่วนตำบลบางยาง อำเภอกระทุ่มแบน จังหวัดสมุทรสาคร ต่อไป

ข้อบัญญัติองค์การบริหารส่วนตำบลบางยาง
เรื่อง การติดตั้งบ่อดักไขมันบำบัดน้ำเสียในอาคาร
พ.ศ. ๒๕๖๖

โดยที่เป็นการสมควรตราข้อบัญญัติองค์การบริหารส่วนตำบลบางยาง เรื่อง การติดตั้งบ่อดักไขมันบำบัดน้ำเสียในอาคาร

อาศัยอำนาจตามความในมาตรา ๗๑ แห่งพระราชบัญญัติสภาตำบลและองค์การบริหารส่วนตำบล พ.ศ. ๒๕๓๗ และที่แก้ไขเพิ่มเติมถึง (ฉบับที่ ๗) พ.ศ. ๒๕๖๒ ประกอบมาตรา ๒๐ (๓) แห่งพระราชบัญญัติการสาธารณสุข พ.ศ. ๒๕๓๕ และที่แก้ไขเพิ่มเติมถึง (ฉบับที่ ๓) พ.ศ. ๒๕๖๐ องค์การบริหารส่วนตำบลบางยาง โดยความเห็นชอบของสภาองค์การบริหารส่วนตำบลบางยางและนายอำเภอกระทุ่มแบน จึงตราข้อบัญญัติไว้ดังต่อไปนี้

ข้อ ๑ ข้อบัญญัตินี้เรียกว่า "ข้อบัญญัติองค์การบริหารส่วนตำบลบางยาง เรื่อง การติดตั้งบ่อดักไขมันบำบัดน้ำเสียในอาคาร พ.ศ. ๒๕๖๖"

ข้อ ๒ ข้อบัญญัตินี้ให้ใช้บังคับตั้งแต่วันถัดจากวันประกาศในราชกิจจานุเบกษาเป็นต้นไป

ข้อ ๓ บรรดาข้อบัญญัติองค์การบริหารส่วนตำบลหรือข้อบังคับ กฎระเบียบและคำสั่งอื่นใดขององค์การบริหารส่วนตำบลบางยาง ซึ่งขัดหรือแย้งกับข้อบัญญัตินี้ ให้ใช้ข้อบัญญัตินี้แทน

ข้อ ๔ ในข้อบัญญัตินี้

"อาคาร" หมายความว่า ตึก บ้าน เรือน ร้านค้า ร้านอาหาร สำนักงานหรือสิ่งปลูกสร้าง อย่างอื่นซึ่งบุคคลอาจเข้าอาศัยหรือใช้สอยได้

"บ่อดักไขมัน" หมายความว่า สิ่งที่ใช้แยกจำพวกน้ำมันและไขมันออกจากน้ำซึ่งผ่านการใช้แล้ว

"การระบายน้ำ" หมายความว่า การผันน้ำ การปล่อยน้ำ การเทน้ำ การสาดน้ำ หรือ การกระทำอื่นใดที่เป็นการถ่ายเทน้ำ

"แหล่งระบายน้ำ" หมายความว่า ทางหรือท่อระบายน้ำ ลำกระโดง ลำราง คู คลอง แม่น้ำ ทะเล และแหล่งน้ำสาธารณะ แหล่งน้ำธรรมชาติและแหล่งน้ำที่เป็นของเอกชน ซึ่งมีทางเชื่อมต่อหรือสามารถไหลไปสู่แหล่งน้ำสาธารณะหรือแหล่งน้ำธรรมชาติได้

"เจ้าพนักงานท้องถิ่น" หมายความว่า นายกองค์การบริหารส่วนตำบลบางยาง

ข้อ ๕ ข้อบัญญัตินี้ให้ใช้บังคับแก่อาคารที่มีการระบายน้ำทิ้งลงหรือไหลไปสู่แหล่งระบายน้ำ และยังไม่มีกฎหมายใดกำหนดมาตรการเกี่ยวกับการกำจัดน้ำมันและไขมันสำหรับอาคารประเภทนั้น

ข้อ ๖ ให้เจ้าของหรือผู้ครอบครองอาคารตามข้อ ๕ ติดตั้งบ่อดักไขมันตามมาตรฐานที่เจ้าพนักงานท้องถิ่นประกาศกำหนด

ให้เจ้าของหรือผู้ครอบครองอาคารที่มีการปลูกสร้างใหม่ดำเนินการติดตั้งบ่อดักไขมันสำหรับอาคารนั้นให้แล้วเสร็จก่อนเข้าอยู่อาศัยหรือใช้สอย และหากอาคารใดอยู่ระหว่างการปลูกสร้างใหม่ในวันที่ข้อบัญญัตินี้มีผลใช้บังคับ ก็ให้ดำเนินการติดตั้งบ่อดักไขมันตามข้อบัญญัตินี้เช่นเดียวกัน

ข้อ ๗ ให้เจ้าของ...

ข้อ ๗ ให้เจ้าของหรือผู้ครอบครองอาคารตามข้อ ๕ เก็บ ขน น้ำมันหรือไขมันในบ่อดักไขมันไปกำจัดและซ่อมแซมบำรุงรักษาบ่อดักไขมันให้อยู่ในสภาพที่ใช้การได้ตามปกติอยู่เสมอ

ข้อ ๘ ผู้ใดฝ่าฝืนข้อบัญญัตินี้ ต้องระวางโทษปรับไม่เกินหนึ่งพันบาท

ข้อ ๙ ให้เจ้าพนักงานท้องถิ่นประกาศและประชาสัมพันธ์ให้ประชาชนทราบถึงการปฏิบัติตามข้อบัญญัตินี้

ข้อ ๑๐ ให้เจ้าพนักงานท้องถิ่นมีอำนาจยกเว้นการปฏิบัติตามข้อบัญญัตินี้ ตามความจำเป็นโดยพิจารณาถึงสภาพ ลักษณะหรือการใช้ประโยชน์ของอาคาร หรือสภาพของพื้นที่ เช่น พื้นที่บนภูเขา พื้นที่เกษตรกรรม พื้นที่ในชนบท

ข้อ ๑๑ ให้นายกองค์การบริหารส่วนตำบลบางยาง รักษาการตามข้อบัญญัตินี้ และให้มีอำนาจออกประกาศหรือคำสั่งเพื่อปฏิบัติการเป็นไปตามข้อบัญญัตินี้

ประกาศ ณ วันที่ ๑๔ มีนาคม พ.ศ. ๒๕๖๗

(นายพิษณุ สำรวยรื่น)
นายกองค์การบริหารส่วนตำบลบางยาง

เห็นชอบ

(นายบรรพต จันทรวงษ์)
นายอำเภอกระทุ่มแบน

บัญชีแนบท้ายข้อบัญญัติองค์การบริหารส่วนตำบลบางยาง
เรื่อง การติดตั้งบ่อดักไขมันบำบัดน้ำเสียในอาคาร พ.ศ.๒๕๖๖

ข้อกำหนดมาตรฐานขนาดบ่อดักไขมันและแบบมาตรฐานการก่อสร้างบ่อดักไขมัน

๑. มาตรฐานขนาดบ่อดักไขมัน

๑.๑ มาตรฐานขนาดบ่อดักไขมันแบบวงขอบซีเมนต์สำหรับบ้านพักอาศัย

จำนวนคน	ปริมาตรบ่อที่ต้องการ (ลบ.ม.)	ขนาดบ่อ		จำนวน (บ่อ)
		เส้นผ่าศูนย์กลาง	ความลึกบ่อ	
๕	๐.๑๗	๐.๘	๐.๔๐	๑
๕ – ๑๐	๐.๓๔	๐.๘	๐.๗๐	๑
๑๐ – ๑๕	๐.๕๑	๑.๐	๐.๗๐	๑
๑๕ – ๒๐	๐.๖๘	๑.๒	๐.๖๐	๑
๒๐ - ๒๕	๐.๘๕	๑.๒	๐.๘๐	๑

๑.๒ มาตรฐานขนาดบ่อดักไขมันแบบวงขอบซีเมนต์สำหรับสถานประกอบการขนาดเล็ก

จำนวนคน	ปริมาตรบ่อที่ต้องการ (ลบ.ม.)	ขนาดบ่อ		จำนวน (บ่อ)
		เส้นผ่าศูนย์กลาง	ความลึกบ่อ	
๒๕ – ๓๐	๑.๐๒	๑.๐	๐.๗๐	๒
๓๐ – ๓๕	๑.๑๙	๑.๐	๐.๘๐	๒
๓๕ – ๔๐	๑.๓๖	๑.๒	๐.๖๐	๒
๔๐ – ๔๕	๑.๕๓	๑.๒	๐.๗๐	๒
๔๕ - ๕๐	๑.๗	๑.๒	๐.๘๐	๒

๑.๓ มาตรฐานขนาดบ่อดักไขมันแบบสร้างในที่ สำหรับสถานประกอบการขนาดใหญ่

จำนวนคน	ปริมาตรบ่อที่ต้องการ (ลบ.ม.)	ขนาดบ่อ		จำนวน (บ่อ)
		เส้นผ่าศูนย์กลาง	ความลึกบ่อ	
๑๐	๐.๒๐	๐.๔๐	๐.๕๐	๑.๐๐
๑๐ – ๒๕	๐.๔๗	๐.๖๐	๐.๖๐	๑.๓๐
๒๕ – ๕๐	๐.๙๖	๐.๗๕	๐.๘๐	๑.๖๐
๕๐ – ๗๕	๑.๕๐	๐.๗๕	๑.๐๐	๒.๐๐
๗๕ – ๑๐๐	๑.๙๔	๐.๘๐	๑.๑๐	๒.๒๐
๑๐๐ – ๑๒๕	๒.๔๕	๐.๘๕	๑.๒๐	๒.๔๐
๑๒๕ – ๑๕๐	๒.๘๒	๐.๙๐	๑.๒๐	๒.๖๐
๑๕๐ – ๑๗๕	๓.๓๘	๑.๐๐	๑.๓๐	๒.๖๐
๑๗๕ - ๒๐๐	๓.๗๘	๑.๐๐	๑.๓๕	๒.๘๐

๒. แบบมาตรฐานการก่อสร้างบ่อดักไขมัน

ใช้แบบมาตรฐานการก่อสร้างของกรมควบคุมพลพิษ จำนวน ๓ แบบ ตามเอกสารแนบท้าย

แบบที่ ๑
สำหรับบ้านพักอาศัย
แบบถังดักไขมัน ขนาด ๑ ครัวเรือน

แบบถังดักไขมัน ขนาด 1 ครัวเรือน

น้ำทิ้งจากครัว PVC.ø2"–3"

บ่อพักซีเมนต์สี่เหลี่ยมสำเร็จรูปชนิดปิดก้นขนาด 0.40x0.50ม
พร้อมฝา(ท้องตลาด)
ท่อน้ำออกไปเข้าถังดักไขมัน PVC ø 2"–3"

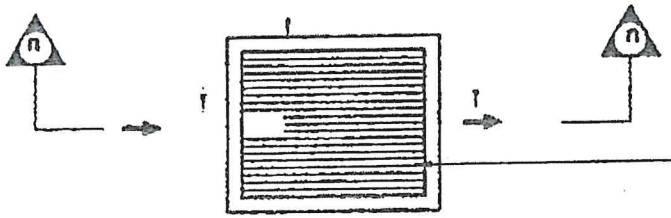

ตะแกรงเหล็กดักขยะ ø 6มม ระยะซี่ตะแกรงห่าง 0.02ม

แปลนถังดักขยะ

บ่อพักซีเมนต์สี่เหลี่ยมสำเร็จรูปชนิดปิดก้นขนาด 0.40x0.50ม
พร้อมฝา(ท้องตลาด)
ตะแกรงเหล็กดักขยะ ø 6มม ระยะซี่ตะแกรงห่าง 0.02ม
ท่อน้ำออกไปเข้าถังดักไขมัน PVC ø 2"–3"
ทรายหยาบอัดแน่น

น้ำทิ้งจากครัว PVC.ø2"–3"

± ระดับดิน

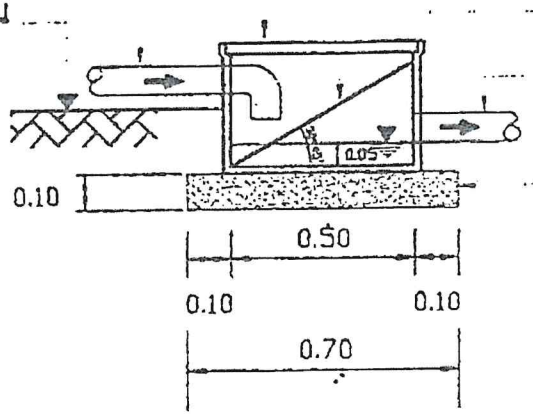

รูปตัด ก–ก

กรมควบคุมมลพิษ สำนักจัดการคุณภาพน้ำ (ส่วนน้ำเสียชุมชน)			
โครงการ			
แบบมาตรฐาน	ถังดักขยะ		
สำหรับ	[illegible]		
ออกแบบ	[illegible]		
เขียนแบบ	[illegible]		
ตรวจสอบ	[illegible]	มาตราส่วน	1:20
ตรวจสอบ	[illegible]	วันที่	2 มี.ค. 2540
แบบเลขที่ 000	แผ่นที่ 1	รวม 1	

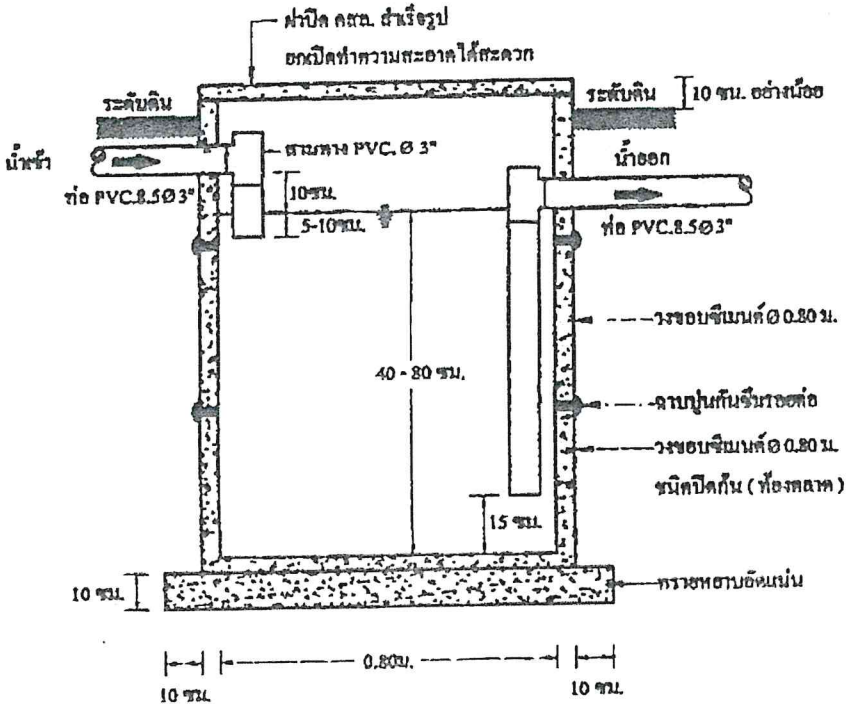

รูปตัด A - A

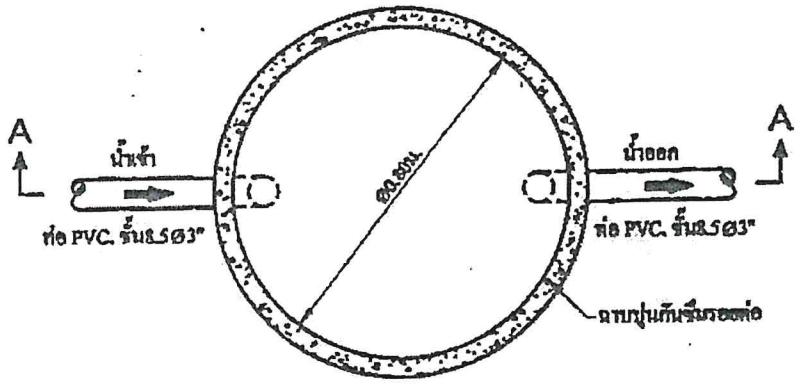

แปลนบ่อดักไขมัน

กรมควบคุมมลพิษ สำนักจัดการคุณภาพน้ำ (ส่วนน้ำเสียชุมชน)			
โครงการ			
แบบแสดง	ถังดักไขมันสำหรับร้านอาหารขนาด 1 ครัวเรือน		
สำรวจ	-		
ออกแบบ	คณิต สะตุคนาค วิรวัฒ จิรกิจธาร		
เขียนแบบ	สมชาย ศรีโรจน์ ชาราพล อดิศักดิ์มนูญ		
ตรวจ	สมชาย ตรงต่อวงศ์	มาตราส่วน	ดูตามแบบ
อนุมัติ	อนุวัฒน์ ปิยะโรจน์	วันที่	1 / มี.ค. /2539
แผ่นที่	000	แผ่นที่	1	จำนวนแผ่น	1

แบบที่ ๒

สำหรับสถานประกอบการขนาดเล็ก

แบบถังดักไขมัน ขนาด ๒ ลบ.ม/วัน

แบบถังดักไขมัน ขนาด 2 ลบ.ม./วัน

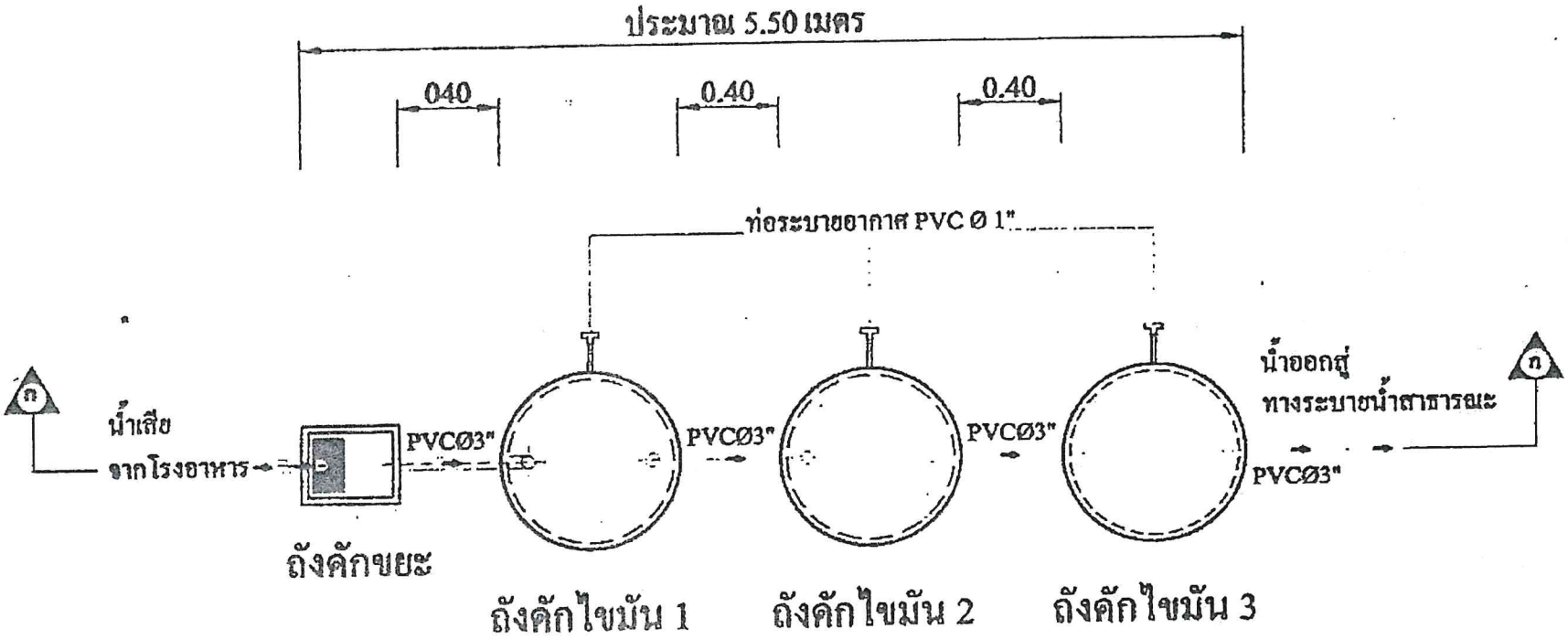

ถังดักไขมันขนาด 2 ลบ.ม. / วัน

(สำหรับจำนวนนักเรียน 500 - 700 คน)

รายละเอียดประกอบแบบ

ถังดักขยะ ถังปูนซีเมนต์สำเร็จรูปสี่เหลี่ยม ขนาด 0.50 x 0.40 ม. (ฝาซีเมนต์ ท้องตลาด)

ถังดักไขมัน วงขอบซีเมนต์สำเร็จรูป ขนาด Ø 1.00 ม.(ฝาสังกะสีเบอร์ 28 ใส่ขอบ 0.05 ม. โดยรอบพร้อมเสริมลวด

ท่อระบายอากาศ PVC Ø 1"

กรมควบคุมมลพิษ สำนักจัดการคุณภาพน้ำ (ลำน้ำเจ้าพระยา)			
โครงการ			
แบบมาตรฐานถังดักไขมันแบบวงขอบซีเมนต์			
ออกแบบ	นาย เฉลิม ตะกรุดนาค นาย ทวีป ณ. ระนอง		
เขียนแบบ	นาย สมภพ มณีรัตน์ นาย บรรพต แย้มกลิ่นทุด		
ตรวจสอบ	นาย สมชาย ทรงประกอบ	ตำแหน่ง	
ตรวจสอบ	นาย อนุพันธ์ อิฐรัตน์	วันที่	

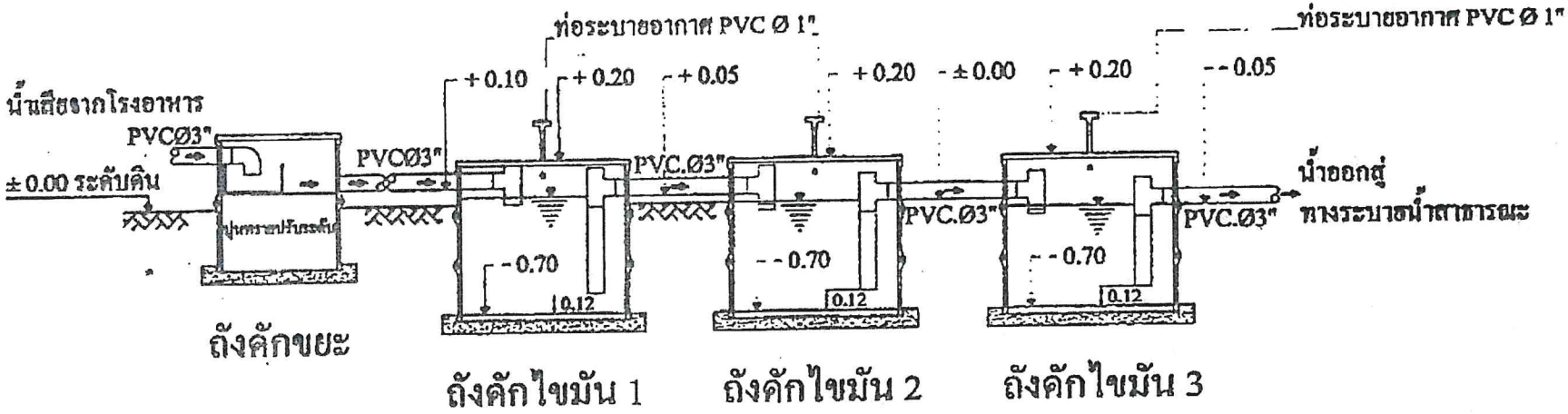

รูปตัด ก - ก ถังดักไขมันขนาด 2 ลบ.ม. / วัน

(สำหรับจำนวนนักเรียน 500 - 700 คน)

รายละเอียดประกอบแบบ

ถังดักขยะ ถังปูนซีเมนต์สำเร็จรูปสี่เหลี่ยม ขนาด 0.50 x 0.40 ม. (ฝาซีเมนต์ ท้องตลาด)

ถังดักไขมัน วงขอบซีเมนต์สำเร็จรูป ขนาด Ø 1.00 ม.(ฝาสังกะสีเบอร์ 28ใส่ขอบ 0.05 ม.โดยรอบพร้อมเสริมถวด)

ท่อระบายอากาศ PVC Ø 1"

กรมควบคุมมลพิษ สำนักจัดการคุณภาพน้ำ (ส่วนน้ำเสียชุมชน)			
โครงการ			
แบบมาตรฐานถังดักไขมันแบบวงขอบซีเมนต์			
ออกแบบ	นาย เฉลิม ตะกรุดนาค นาย ทวีป ณ. ระนอง		
เห็นชอบ	นาย สมภพ บณีรัตน์ นาย บรรพต แข็งกลิ่นทุด		
ตรวจสอบ	นาย สมชาย ทรงประกอบ	ตำแหน่ง	
อนุมัติ	นาย อนุทัมร์ อิฐรัตน์	วันที่	

น้ำทิ้งจากครัว PVC.ø2"–3"

บ่อพักซีเมนต์สีเหลี่ยมสำเร็จรูปชนิดปิดก้นขนาด 0.40x0.50ม
พร้อมฝา(ท้องตลาด)
ท่อน้ำออกไปเข้าถังดักไขมัน PVC ø 2"–3"

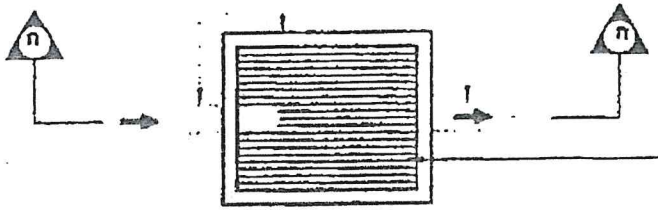

ตะแกรงเหล็กดักขยะ ø 6มม.ระยะซี่ตะแกรงห่าง 0.02ม

แปลนถังดักขยะ

บ่อพักซีเมนต์สีเหลี่ยมสำเร็จรูปชนิดปิดก้นขนาด 0.40x0.50ม
พร้อมฝา(ท้องตลาด)
ตะแกรงเหล็กดักขยะ ø 6มม.ระยะซี่ตะแกรงห่าง 0.02ม
ท่อน้ำออกไปเข้าถังดักไขมัน PVC ø 2"–3"

น้ำทิ้งจากครัว PVC.ø2"–3"

± ระดับดิน

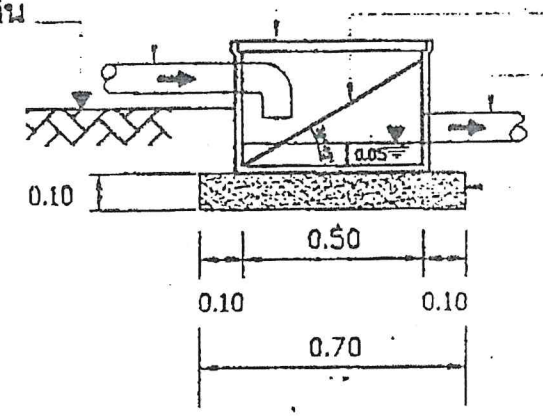

ทรายหยาบอัดแน่น

รูปตัด ก–ก

กรมควบคุมมลพิษ สำนักจัดการคุณภาพน้ำ (ส่วนน้ำเสียชุมชน)			
โครงการ			
แบบแสดง	ถังดักขยะ		
สำนัก	[illegible]		
ออกแบบ	[illegible]		
เขียนแบบ	[illegible]		
ตรวจสอบ	[illegible]	มาตราส่วน	1:20
ตรวจสอบ	[illegible]	วันที่	2 มี.ค. 2540
แบบเลขที่ 000	แผ่นที่ 1	รวม 1	

แบบที่ ๓

สำหรับสถานประกอบการขนาดใหญ่

แบบถังดักไขมัน ขนาด ๔ ลบ.ม/วัน

แบบถังดักไขมัน ขนาด 4 ลบ.ม./วัน

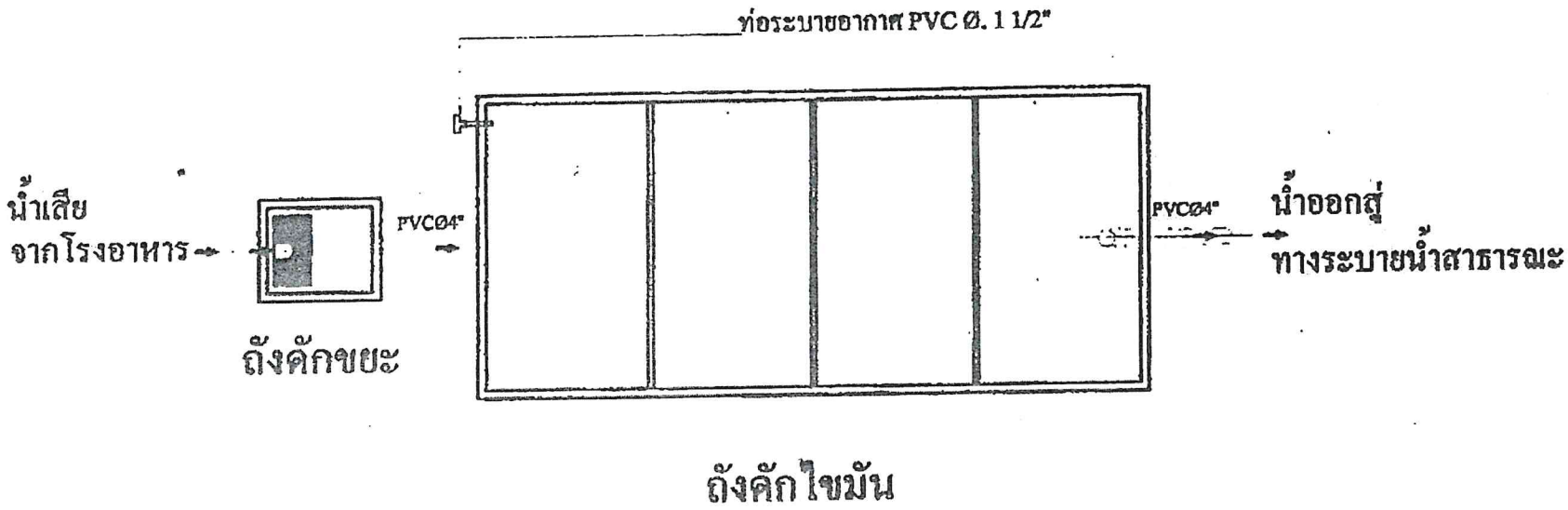

ถังดักไขมันขนาด 4 ลบ.ม. / วัน

ถังดักขยะ ถังปูนซีเมนต์สำเร็จรูปสี่เหลี่ยม0.50x0.40ม. (ฝาซีเมนต์ ท้องตลาด)

ถังดักไขมัน คอนกรีตเสริมเหล็กตามแบบมาตรฐาน 4 ลบ.ม. / วัน

กรมควบคุมมลพิษ สำนักจัดการคุณภาพน้ำ (ส่วนน้ำเสียชุมชน)			
โครงการ			
รายการ	แบบมาตรฐานถังดักไขมันคอนกรีตเสริมเหล็ก		
ออกแบบ	นาย เอลิน ละครุคนาค นาย พรีย์ ตรรกนอง		
เขียนแบบ	นาย สมเดช มลิวัลย์ นาย บรรจง แย้มกลิ่นบุญ		
ผ.ชล.ชล.	นาย สมชาย พรงประเทอม	แผ่นที่	
ผ.ชล.ชล.	นาย อนุพันธ์ อิฐรัตน์	วันที่	

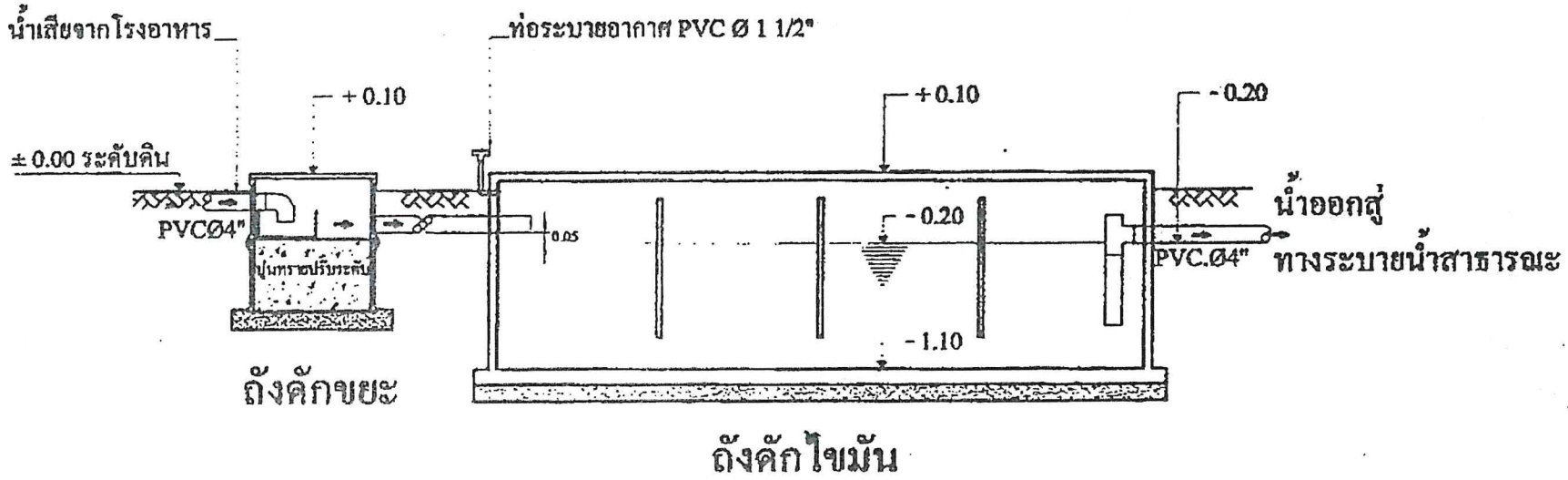

ถังดักไขมันขนาด 4 ลบ.ม. / วัน

ถังดักขยะ ถังปูนซีเมนต์สำเร็จรูปสี่เหลี่ยม0.50x0.40ม. (ฝาซีเมนต์ ท้องตลาด)

ถังดักไขมัน คอนกรีตเสริมเหลี่ยมตามแบบมาตรฐาน 4 ลบ.ม. / วัน

กรมควบคุมมลพิษ สำนักจัดการคุณภาพน้ำ (ส่วนน้ำเสียชุมชน)			
โครงการ			
แบบมาตรฐานถังดักไขมันคอนกรีตเสริมเหล็ก			
ออกแบบ	นาย เจริญ ละกุลนาค	นาย ทวีป ชระนอง	
เขียนแบบ	นาย สมภพ มลีรัตน์	นาย บรรจง แย้มกลิ่นทุด	
ตรวจสอบ	นาย สมราย ทรงประกอบ	แผ่นที่	
ตรวจสอบ	นาย ธนูศิลป์ อิฐวัลย์	วันที่	

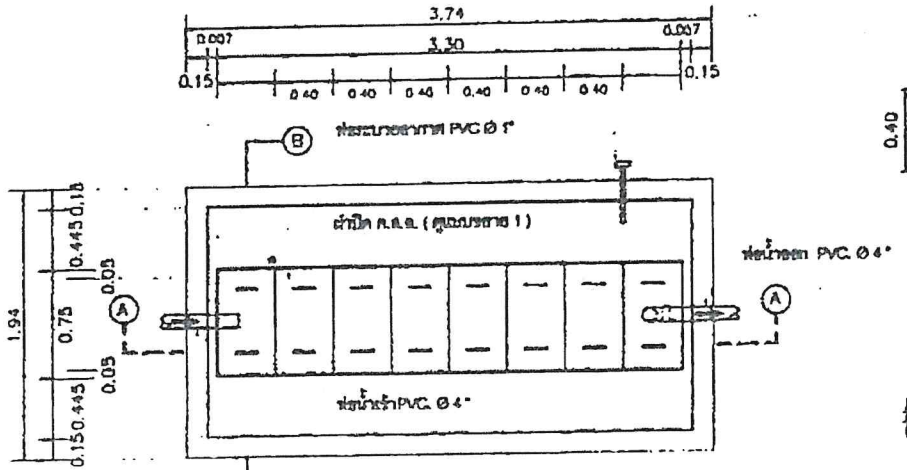

แปลนถังดักไขมัน

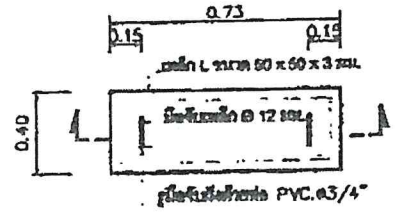

แปลนฝา ค.ส.ล.

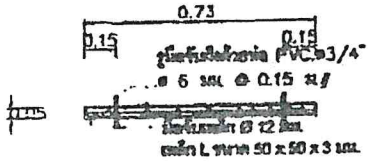

รูปตัดฝา ค.ส.ล.

แบบขยาย 1

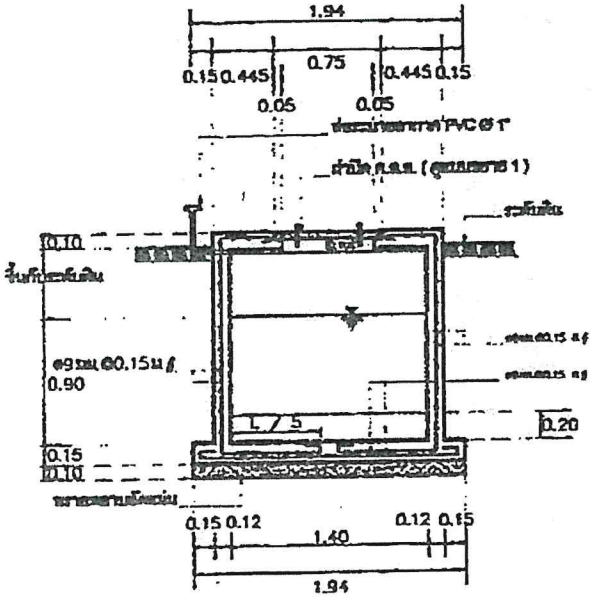

รูปตัด B - B

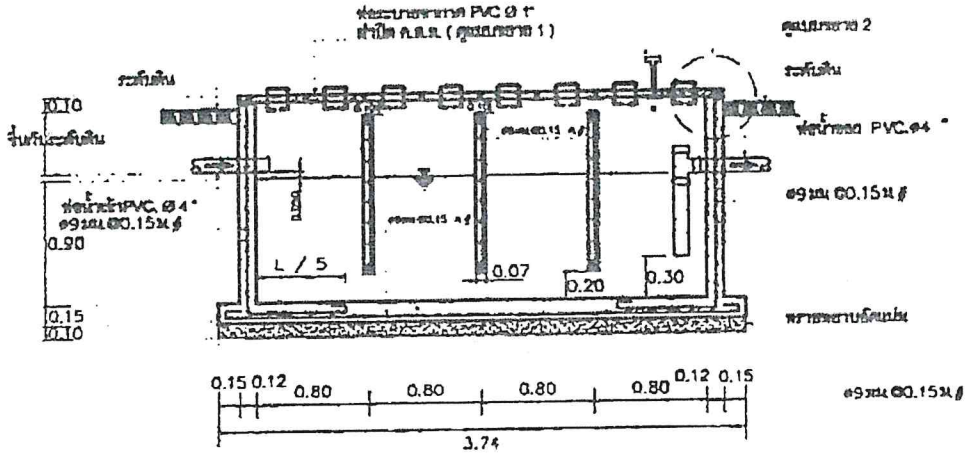

รูปตัด A - A

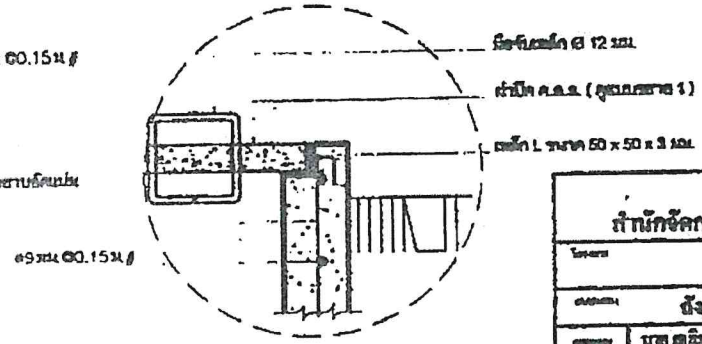

แบบขยาย 2

กรมควบคุมมลพิษ สำนักจัดการคุณภาพน้ำ (ส่วนน้ำเสียชุมชน)			
โครงการ			
รายการ	ถังดักไขมันขนาด 4 ลบ.ม. / วัน		
ออกแบบ	นาย เอกิน สอกรุตนาค	นาย ศรีไท ฉ ระนอง	
เขียนแบบ	นาย สมชาย มณีรัตน์	นาย พรชาย เพ็ชรสินธุ์	
สนับสนุน	นาย สุรชาย พรงประทอน	แผ่นที่	5
สนับสนุน	นาย อนุพันธ์ ศิริรัตน์	รวมแผ่น	

น้ำทิ้งจากครัว PVC.ø2"–3"

บ่อพักซีเมนต์สี่เหลี่ยมสำเร็จรูปชนิดปิดก้นขนาด 0.40x0.50ม
พร้อมฝา(ท้องตลาด)
ท่อน้ำออกไปเข้าถังดักไขมัน PVC ø 2"–3"

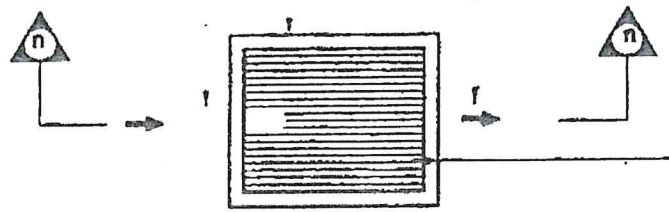

ตะแกรงเหล็กดักขยะ ø 6มม ระยะซี่ตะแกรงห่าง 0.02ม

แปลนถังดักขยะ

บ่อพักซีเมนต์สี่เหลี่ยมสำเร็จรูปชนิดปิดก้นขนาด 0.40x0.50ม
พร้อมฝา(ท้องตลาด)
ตะแกรงเหล็กดักขยะ ø 6มม ระยะซี่ตะแกรงห่าง 0.02ม
ท่อน้ำออกไปเข้าถังดักไขมัน PVC ø 2"–3"

น้ำทิ้งจากครัว PVC.ø2"–3"
± ระดับดิน

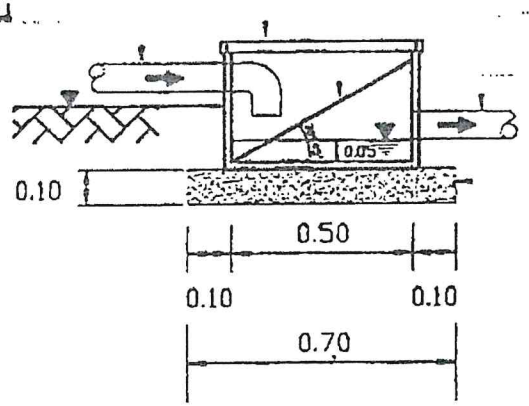

รูปตัด ก–ก

ทรายหยาบอัดแน่น

กรมควบคุมมลพิษ สำนักจัดการคุณภาพน้ำ (ส่วนน้ำเสียชุมชน)			
โครงการ			
แบบแสดง	[illegible]		
สำหรับ	บราวด [illegible]		
ออกแบบ	[illegible]		
เขียนแบบ	[illegible]		
หน.สบ.	[illegible]	มาตราส่วน	1:20
หน.สาย.	[illegible]	วันที่	2 ธ.ค. 2549
แบบเลขที่ 000	แผ่นที่ 1	รหัส 1	